ALLEGION

EN "RIM TOUCH BAR " SERIES PANIC EXIT DEVICE **Item: 571.1.XXX, 571.2.XXX** **Installer's instruction sheet**	FR FERMETURE ANTIPANIQUE SÉRIE " RIM TOUCH BAR " **Art.: 571.1.XXX, 571.2.XXX** **Feuillet d'instructions pour installateur**	NL SLUITING REEKS "RIM TOUCH BAR " **Art.: 571.1.XXX, 571.2.XXX** **Handleiding voor de monteur**
Limit values prescribed by the UNI EN 1125 standard. This product is certified for use on standard and/or fire doors.	Valeurs limite prescrites par la NF EN 1125. Le produit est certifié pour l'utilisation sur les portes standard et/ou coupe-feu	Grenswaarden voorgeschreven door UNI EN 1125. Het product is gewaarborgd voor het gebruik op standaard- en/of brandwerende deuren.

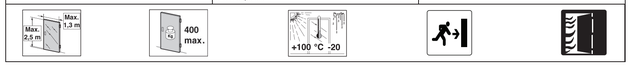

SYMBOLS	SYMBOLES	SYMBOLEN
Right-handed door **(R)**. Left-handed door **(L)**. Single leaf door **(1)**. Double leaf door **(2)**. Use of outside access device **(OD)**. Use of Additional Locks **(AL)**.	Porte main droite **(R)**. Porte main gauche **(L)**. Porte à un vantail **(1)**. Porte à deux vantaux **(2)**. Utilisation commandes externes **(OD)**. Utilisation fermetures supplémentaires **(AL)**.	Rechtsdraaiende deur **(R)**. Linksdraaiende deur **(L)**. Enkele deur **(1)**. Dubbele deur **(2)**. Gebruik bediening aan de buitenzijde **(OD)**. Gebruik bijkomende sluitingen **(AL)**.

Check flatness Contrôler la planéité Vlakheid controleren	Place Poser Plaatsen	Align Aligner Afstellen	Use template Utilisation gabarit Gebruik sjabloon	See notes Voir textes notes Beschrijving	See instructions Voir instructions Handleiding

Ref.	Qty	COMPONENTS / ONDERDELEN / BAUTEILE	Ref.	Qty	COMPONENTS / ONDERDELEN / BAUTEILE
1	1	Plate / Plaque / Plaat	8	2	Cover plug / Bouchon carter / Dop behuizing
2	1	Main case / Boîtier principal / Hoofdslotkast	9	1	Latchbolt plug / Bouchon pêne / Dop schoot
3	1	Rear support / Support arrière / Steun achterkant	10	1	Secondary cover / Carter secondaire / Bijkomende behuizing
4	1	Front bracket / Patte avant / Balk voorkant	11	1	Bar / Poignée / Stang
5	1	Rear bracket / Patte arrière / Balk achterkant	12	1	Rear bar plug / Bouchon poignée arrière / Dop stang achterkant
6	1	Connecting rod / Tringle raccord / Verbindingsstok	13	1	Striker / Gâche / Slotplaat
7	1	Main cover / Carter principal /Hoofdbehuizing	14	1	Front bar plug / Bouchon poignée avant / Dop stang voorkant

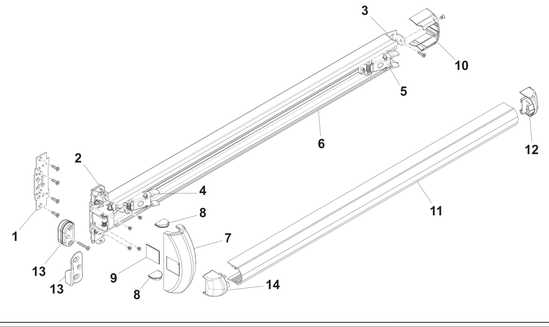

Ref		Notes	Textes notes	Beschrijving
T.2	1	Press extended bolt **6** to make contact with front bracket **4.**	Pousser la tringle **6** jusqu'au contact avec la patte avant **4.**	Duw de stok **6** totdat hij de balk aan de voorkant **4** pt raakt.
	2	Place the rear bracket **5** against the end of the extended bolt **6.**	Amener la patte arrière **5** contre l'extrémité tringle **6.**	Leg de balk aan de achterkant **5** op het uiteinde van de stok **6.**
	3	Pull outwards to check that the front bracket lever **4** is in fully open position.	Vérifier, en la tirant vers l'extérieur, que la patte avant **4** est en position complètement ouverte.	Controleer, terwijl u hem naar buiten trekt, of de hefboom van de staaf aan de voorkant **4**, volledig geopend is.
T.5	4	The plug **9** disables the main case latchbolt.	Le bouchon **9** désactive le boîtier principal.	De dop **9** opent de schoot van de hoofdslotkast.
	5	Insert the front support pins **4** in the bar **11** grooves.	Introduire les chevilles du levier support avant **4** dans les conduits de la poignée **11.**	Steek de stiften van de hefboom van de steun aan de voorkant **4** in de kanalen van de stang **11.**
	6	Insert the front bar plug inserts **13** in the bar **11** grooves.	Introduire les inserts du bouchon poignée avant **13** dans les conduits de la poignée **11.**	Steek de inzetstukken van de dop van de stang aan de voorkant **13** in de kanalen van de stang **11.**
T.6	7	Check by pressing the bar: latchbolt opening and cover-striker free passage.	En poussant la poignée vérifier : ouverture pêne et passage libre carter-gâche.	Controleer, terwijl u de stang indrukt: de opening van de schoot en vrije ruimte tussen behuizing-slotplaat.
	8	Check with closed door: the antipicking device cannot be withdrawn.	Vérifier avec porte fermée : anti-effraction ne peut pas être poussé en arrière.	Controleer met gesloten deur: anti-inbraak trekt niet terug.
	9	Check by operating the bar: the antipicking device can be withdrawn.	Vérifier en actionnant la poignée : anti-effraction peut être poussé en arrière.	Controleer door de stang in te drukken: anti-inbraak trekt niet terug.
	10	Grease striker/latchbolt matching point.	Lubrifier le contact gâche-pêne demi-tour.	Smeer het contactpunt van de slotplaat en de schoot in.
	11	During final checking, ensure assembly compliance by measuring the operating strength necessary to work the exit device by using a force gauge. After installation completion, fill in the "Certificate of correct installation" with the installed product codes and the measured operating effort.	Durant la vérification finale il faut contrôler la conformité du montage, en mesurant avec un dynamomètre la force d'actionnement nécessaire pour actionner le dispositif de sortie. Au terme de l'installation, enregistrer sur le « Certificat d'installation correcte » les codes des produits installés et les forces d'actionnement contrôlées.	Tijdens de eindcontrole moet de correcte montage gecontroleerd worden, waarbij de drukkracht die nodig is om het mechanisme in te schakelen gemeten wordt met een dynamometer. Registreer aan het einde van de montage op het "Attest van correcte montage" de codes van de geïnstalleerde producten en de vastgestelde drukkracht.
T.7	12	Cut the spindle on 8 mm side only.	Couper le tableau côté de 8 mm uniquement.	Snijd de lijst uitsluitend aan de zijkant 8 mm af.

Ref.	Positioning templates used:	Gabarits utilisés pour positionner :	Sjablonen voor het plaatsen van:
A	Main case	Boîtier principal	Hoofdslotkast
B	Secondary case	Boîtier secondaire	Steun achterkant
	Self-sticking templates are included in the package	*Les gabarits autocollants se trouvent dans l'emballage*	*De zelfklevende sjablonen bevinden zich in de verpakking*

Small hardware items used	Petites pièces utilisées	Gebruikt materiaal
CSA Q.ty = 7	CSC Q.ty = 5	CSF

Type of installation and possible configurations	Type d'installation et configurations possibles	Soort installatie en mogelijke configuraties
Several lengths are available: - L=1200 mm (Art. 571.1.XXX) - L=840 mm (Art. 571.2.XXX) MIN length after cutting: L=300 mm	Disponibles en plusieurs longueurs : - L=1200 mm (Art. 571.1.XXX) - L=840 mm (Art. 571.2.XXX) Longueur MIN après coupe : L=300 mm	Beschikbaar in verschillende lengten: - L=1200 mm (Art. 571.1.XXX) - L=840 mm (Art. 571.2.XXX) Minimum lengte na het insnijden: L=300 mm

	1A	1B	1C	1D	1E	1F	1G
Art.	571.X.XXX	571.X.XXX 574.S.XXX	571.X.XXX 574.V.XXX	571.X.XXX 574.VS.X.XXX	571.X.XXX 574.S.XXX	571.X.XXX 574.V.XXX	571.X.XXX 574.VS.X.XXX

	2A	2B	2C
Art.	571.X.XXX+ 571.X.XXX 574.V.XXX	571.X.XXX+ 574.S.XXX 571.X.XXX+ 574.V.XXX	571.XXX+ 574.V.XXX

- Side latchbolt to disable **(T.4)**
- Pêne latéral à désactiver **(T.4)**
- Te openen zijschoot **(T.4)**

OUTSIDE ACCESS DEVICES (available in the catalog)	ENSEMBLES EXTERIEURS APPLICABLES (disponibles au catalogue):	BEDIENING AAN DE BUITENZIJDE (beschikbaar in de catalogus)

T.1 — PANIC EXIT DEVICE LENGTH CHECKING / VÉRIFICATION LONGUEUR POIGNÉE ANTIPANIQUE / CONTROLE LENGTE SLUITING

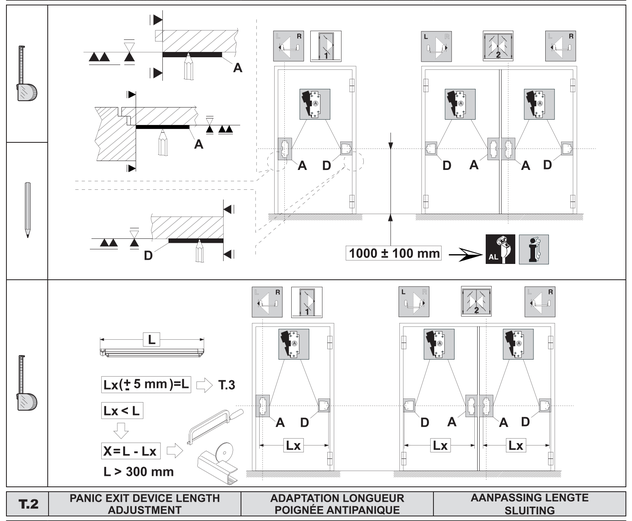

T.2 — PANIC EXIT DEVICE LENGTH ADJUSTMENT / ADAPTATION LONGUEUR POIGNÉE ANTIPANIQUE / AANPASSING LENGTE SLUITING

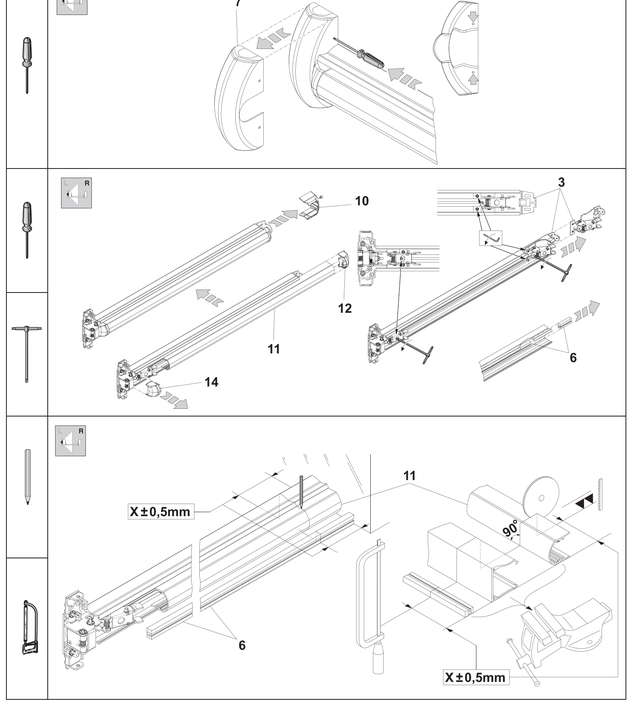

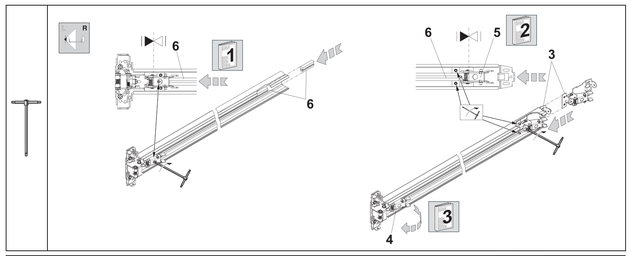

T.3 — PANIC EXIT DEVICE INSTALLATION / INSTALLATION POIGNÉE ANTI-PANIQUE / INSTALLATIE SLUITING

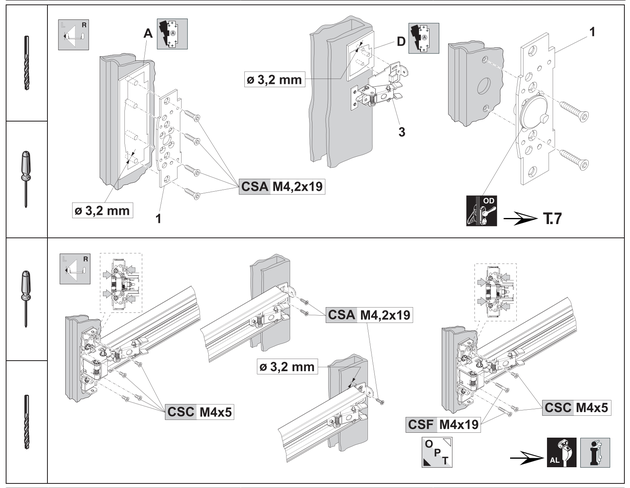

T.4 — INSTALLATION COMPLETION / ACHÈVEMENT MONTAGE / VOLTOOIING MONTAGE

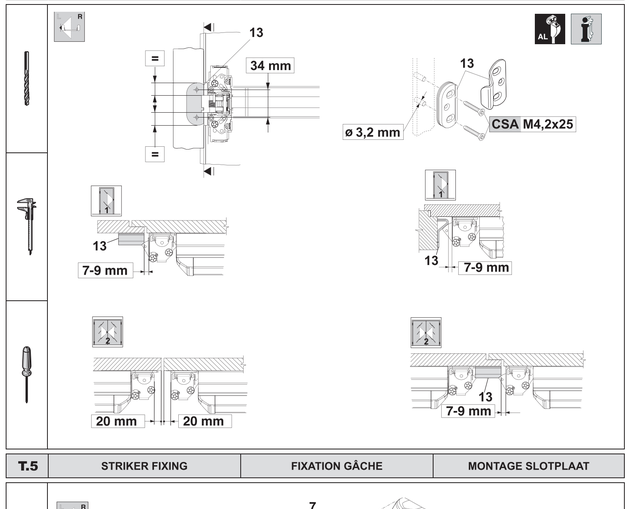

T.5 — STRIKER FIXING / FIXATION GÂCHE / MONTAGE SLOTPLAAT

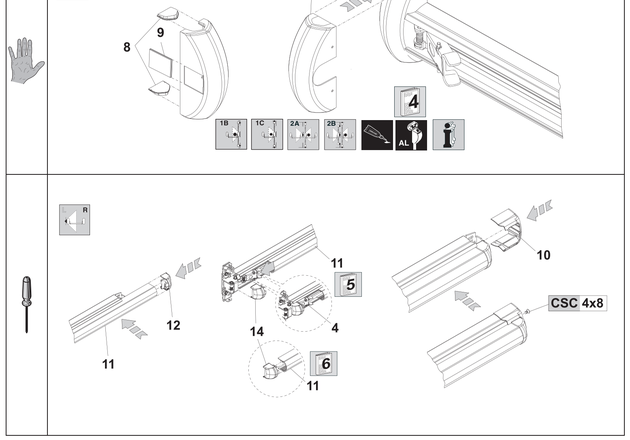

T.6 — FINAL CHECKING / VÉRIFICATIONS FINALES / EINDCONTROLES

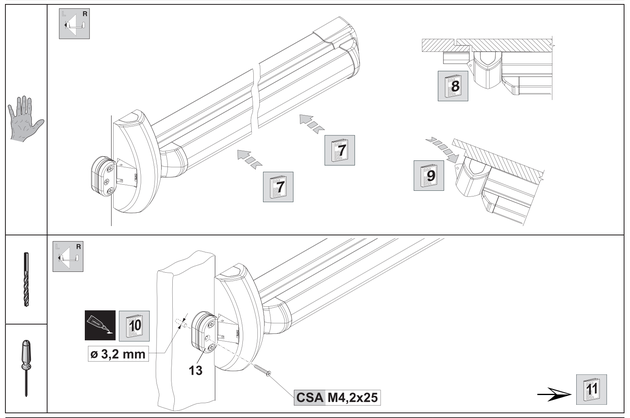

T.7 — ACCESSORIES / ACCESSOIRES / ACCESSOIRES

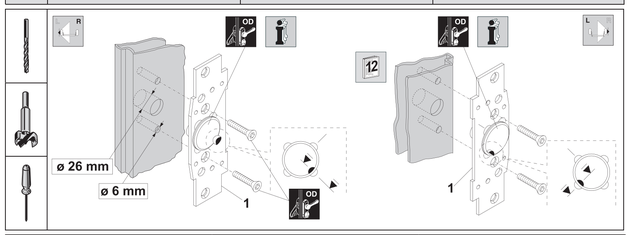

CERTIFICATES OF COMPLIANCE / CONFORMITEITS-CERTIFICATEN / KONFORMITÄTSER-KLÄRUNGEN

THIS PRODUCT IS CERTIFIED IN COMPLIANCE WITH CE NORMS, FOLLOWING RULES ON BUILDING PRODUCTS No. 89/106/CEE.
Panic device with push-bar "RIM TOUCH BAR".
Classification: B - Designed for use on fire resistant doors.
fire / smoke door suitability:
120 minutes single or double leaf
door type:
insulated timber or mineral composite
For additional information and full details of certification and fire door suitability - Tel: 01922 707400 Technical Services Tel: 0800 834102 Web: allegion.co.uk

CE PRODUIT EST CERTIFIÉ CONFORME AUX NORMES CE SELON LES RÈGLES ESTABLIES POUR LES PRODUITS UTILISÉS POUR LA CONSTRUCTION N. 89/106/CEE.
Barre antipanique avec poignée série "RIM TOUCH BAR".
Classification: B - Adaptée à l'utilisation sur les portes coupe-feu.
conformité porte coupe-feu / fumée :
120 minutes battant simple ou double
type de porte :
bois isolé ou composé minéral
Pour des informations supplémentaires et détails complets du certificat et de la conformité de la porte coupe-feu - Tel: 01922 707400 Technical Services Tel: 0800 834102 Web: allegion.co.uk

CONFORMITEITSCERTIFICAAT CE VOLGENS DE RICHTLIJN 89/106/CEE INZAKE BOUWPRODUCTEN.
Paniekslutiing met duwstang "RIM TOUCH BAR". -reeks.
Classificatie: B
brand-/rookdeur toepasbaarheid:
120 minuten enkel- of dubbelwandig
deurtype:
gelaisteerd hout of mineraalcomposiet
Voor overige informatie en voor de gegevens van het certificaat en de geschiktheid van de brandwerende deur - Tel: 01922 707400 Technical Services Tel: 0800 834102 Web: allegion.co.uk

CE	ALLEGION Bescot Crescent Walsall, WS1 4DL England
0425 - CPR - 1589	2011
EN 1125:2008	3 7 7 B 1 4 2 2 B A

VOLUNTARY CERTIFICATION	CERTIFICATION VOLONTAIRE	VRIJWILLIGE VERKLARING

ICIM
114AD

UNI EN 1125:2008 - 70R010_9								
3	500.00	400	B	1	240	3000	2	B	A

The products illustrated in this instruction sheet have all the technical characteristics described in Allegion. catalogues and are to be used exclusively for the purposes indicated therein. Allegion will not guarantee any performance or technical feature which is not expressly mentioned in this instruction sheet. No modifications can be made to the product different from those expressly indicated by Allegion without forfeiting the guarantee provided by law and any product compliance certifications. For any specific security requirements, inquire directly with Allegion or its authorized dealers or installers about the most suitable product to install.

Les produits présentés ici possèdent toutes les caractéristiques indiquées dans la description technique des catalogues Allegion et tout usage impropre doit être évité. La société Allegion ne garantit aucune performance ni caractéristique technique qui ne figure pas dans ces instructions ; on NE peut PAS apporter au produit d'autres modifications que celles qui sont expressément indiquées par Allegion, sous peine de l'annulation des obligations de garantie prévues par la Loi et les certifications éventuelles de conformité du produit. Pour toute exigence particulière de sécurité, l'utilisateur est invité à s'adresser au revendeur ou à l'installateur de ces produits ou directement à Allegion en mesure de suggérer le modèle le mieux apr propré à ses exigences spécifiques.

De bovengenoemde producten zijn uitgerust met alle kenmerken de vermeld zijn in de technische beschrijving in de catalogussen van Allegion en worden uitsluitend aanbevolen voor de beschreven doeleinden. Allegion garandeert geen prestaties of technische kenmerken die niet in deze handleiding beschreven zijn; er mogen GEEN wijzigingen aangebracht worden aan het product die afwijken van wat Allegion uitdrukkelijk aangeeft, op straffe van het vervallen van de wettelijke verplichtingen inzake de garantie en de eventuele conformiteitscertificaten. Wij raden gebruikers met bijzondere veiligheid aan contact op te nemen met de verkoper of de monteur van deze producten, uiteraard rechtstreeks met Allegion, aangezien zij het model kunnen aanbevelen dat het beste beantwoordt aan de vereisten van de klant.

Cod. 067509910OMR/0